2025年度大学組織・運営機構

2025年4月1日

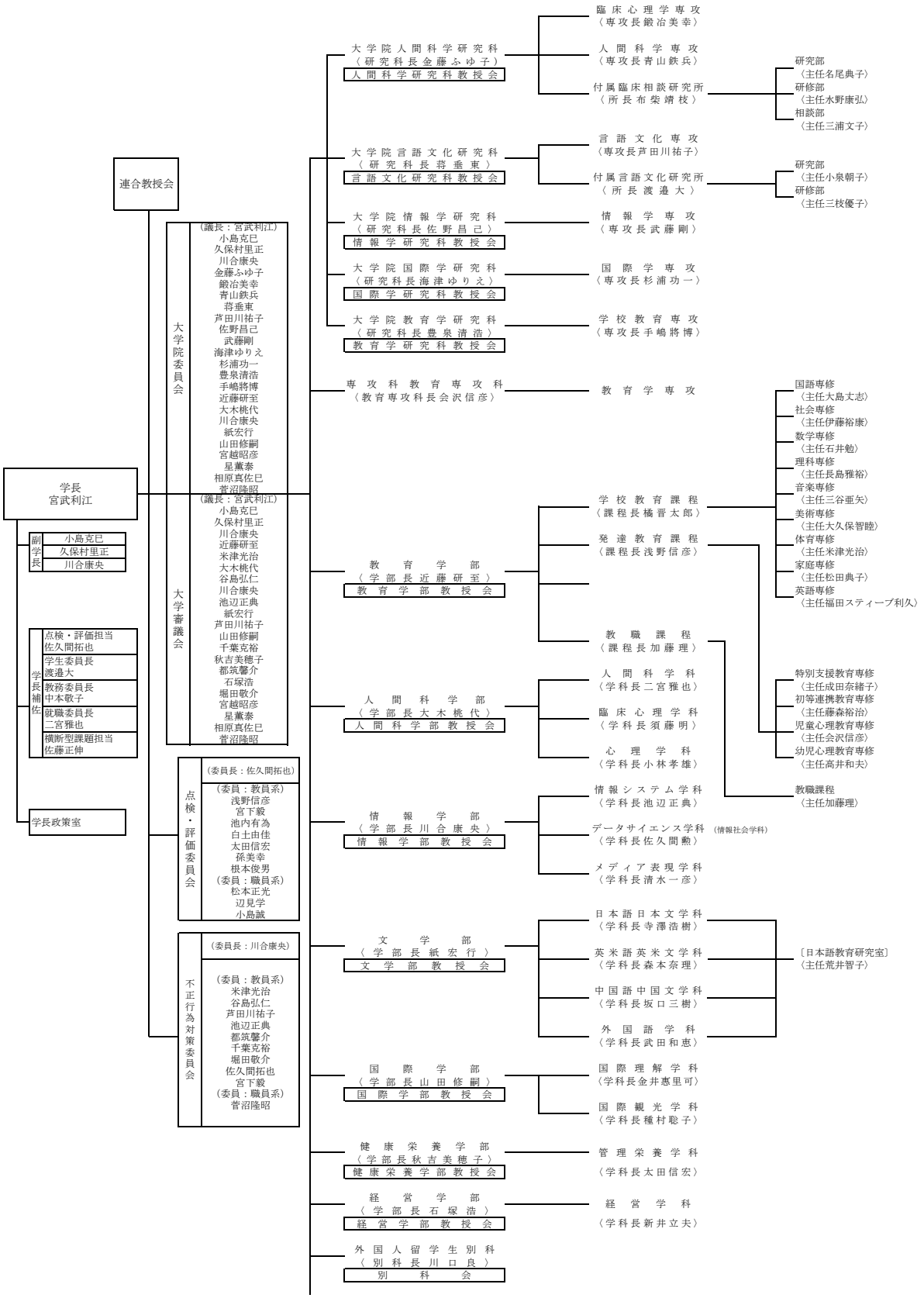

- 学生委員会
  〈委員長渡邉大〉
  〈副委員長ボブ田中〉
  〈副委員長小林勝法〉
  - 〈越谷〉 校舎責任者：渡邉大
    委員：萩原敏行、二宮祐子、山本琢俟、名尾典子、安井彩乃、日沖敦子、野村忠央、長谷川清、グジョンジョナタン
  - 〈湘南〉 校舎責任者：ボブ田中
    委員：松本浩之、松本修一、奥村真司、笠岡誠一
  - 〈東京あだち〉 校舎責任者：小林勝法
    委員：佐々木優、清水麻帆、鈴木誠
- 教務委員会
  〈委員長中本敬子〉
  〈副委員長千葉克裕〉
  - 〈委員〉 船山智代、村上純一、伊藤隆、大橋洸太郎、笠岡誠一、千葉克裕、青木勝一、佐久間勲、渡辺敦子、石井勉、大塚尚弥(事)
  - 共通教育委員会 委員長：佐久間勲
    副委員長：菅原郁子
    委員：大島隆代、豊口和士、浅川雅美、塚田 穂高、山本顕一郎
  - 体育教育委員会 委員長：
    副委員長：
- 就職委員会
  〈委員長二宮雅也〉
  〈副委員長種村聡子〉
  - 〈委員〉 小畑千尋、甲斐雄一郎、大塚明子、遠藤愛、長谷川尚子、神田祥子、秋山朝康、山田忠司、山下英愛、白土由佳、吉田知加、佐野昌己、長瀬香織、杉浦功一、菅原周一、首藤洋志
- 図書館委員会
  〈図書館長中村博一〉
  〈図書館副館長清水一彦〉
  - 〈委員〉 高橋克巳、高尾浩幸、神田祥子、西川和、山田直子、杉山富士雄、山﨑佳孝、長谷川美樹（事）、辺見学（事）
- 留学生委員会
  〈委員長手嶋將博〉
  〈副委員長渡邊三津子〉
  - 〈委員〉 橋本要、宮田浩二、長谷川清、石井健一、目加田優子、利根川由奈、高良佑樹
- 動物実験委員会
  〈委員長秋吉美穂子〉
  - 〈委員〉 都筑馨介、朝日理久、藤見峰彦、宇田川陽秀、浅川雅美
- ハラスメント防止委員会
  〈委員長久保村里正〉
  〈副委員長小島克巳〉
  〈副委員長川合康央〉
  - 〈委員〉 渡邉大、ボブ田中、小林勝法、小野澤美明子、布柴靖枝、グジョンジョナタン、岡野雅雄、朝日理久、本浜秀彦、金必中、星薫泰（事）、相原真佐巳（事）、菅沼隆昭（事）、新井宗幸（事）、矢島由香（事）、青島由佳（事）
    - 〈越谷〉 委員長：久保村里正
      委員：渡邉大、小野澤美明子、布柴靖枝、グジョンジョナタン、星薫泰（事）、新井宗幸（事）
    - 〈湘南〉 委員長：川合康央
      委員：ボブ田中、岡野雅雄、朝日理久、相原真佐巳（事）、矢島由香（事）
    - 〈東京あだち〉 委員長：小島克巳
      委員：小林勝法、本浜秀彦、金必中、菅沼隆昭（事）、青島由佳（事）
- 大学事務局
  〈局長宮越昭彦〉
  〈局次長星薫泰〉
  〈局次長相原真佐巳〉
  〈局次長菅沼隆昭〉
- 入学センター
  〈センター長久保村里正〉
  〈副センター長加固理一郎〉
  〈副センター長阿部秀尚〉
  〈副センター長渡邉暁子〉
  - 運営委員会〈運営委員〉 三木一彦、増田知尋、長谷川清、青木和麻呂、宇田川陽秀、八木良太、田中克昌
  - 入学センター〈主任〉 平山順、北川貴章、浜守杏奈、及川智博
    宮地さつき、小柴孝子、田積徹
    乾英治郎、鷲麗美知ゾラナ、田中雄大、ラメイ・アレック
    井上裕之、佐藤孝司、櫻井淳
    浅川雅美、土田美登世、目加田優子
    榎本アンドリュー、久保庭慧、青木洋高
    上山晋平、高良佑樹、西川みな美
- 教育研究推進センター
  〈センター長川合康央〉
  〈センター次長樋口泰裕〉
  〈センター次長釈氏孝浩〉
  - 教育推進部門〈主任〉 田辺尚子、岡田斉、日沖敦子、村井睦、宇田川陽秀、杉山富士雄、金必中
  - 研究推進部門〈主任〉 永田潤一郎、上ノ原秀晃、小泉朝子、西川和、本浜秀彦
- 国際交流センター
  〈センター長小島克巳〉
  〈センター次長武田和恵〉
  - 〈主任〉 福田スティーブ利久、大塚明子、蓋暁星、石井健一、目加田優子、生田祐子、黛 陽子、鈴木誠、金森強
- 地域連携センター
  〈センター長小島克巳〉
  〈センター次長池辺正典〉
  〈センター次長青山鉄兵〉
  - 地域連携部門〈主任〉 長島雅裕、関井友子、三枝優子、白土由佳、山田直子、海津ゆりえ、金必中
  - 生涯学習部門〈主任〉 大島丈志、吉田悟、糸井江美、西尾好司、塩沢泰子
- 保健センター
  〈センター長成田奈緒子〉
  〈センター次長浅川雅美〉
  〈センター次長山﨑佳孝〉
  - 〈主任〉 三谷亜矢、水野康弘、野村忠央、吉田知加、杉野嘉津枝、杉山富士雄、上山晋平
- 情報センター
  〈センター長佐久間拓也〉
  〈センター次長上ノ原秀晃〉
  〈センター次長山本顕一郎〉
  - 〈主任〉 清水邦彦、増田知尋、藤上隆治、青木和麻呂、太田信宏、本浜秀彦、中本敬子、堀田敬介、村井睦
- 言語教育センター
  〈センター長渡辺敦子〉
  〈センター次長奥村真司〉
  〈センター次長福田スティーブ利久〉
  - 〈主任〉 北野マグダ・レーナ、田中真理、蓋暁星、長瀬香織、青木勝一
- 教職支援連携センター
  〈センター長石井勉〉
  〈センター次長村上純一〉
  〈センター次長新井立夫〉
  〈センター次長伊藤裕康〉
  - 教員養成教育部門〈主任〉 桑原千明、山本琢俟、豊口和士、松本浩之、宮下治、千葉克裕
  - 教員就職支援部門〈主任〉 嶋野和史、赤坂雅裕、秋山朝康
  - 教育人材活用部門〈主任〉 橘晋太郎
- ウェルネス&未病リサーチセンター
  〈リサーチセンター長吉田博〉
  〈副リサーチセンター長都筑馨介〉
- ミュージアム
  〈ミュージアム館長平正人〉
- 研究所
  - 教育研究所〈所長手嶋將博〉
    - 研究部〈主任萩原敏行〉
    - 研修部〈主任小林稔〉
  - 生活科学研究所〈所長鎌田晶子〉
    - 研究部〈主任増田知尋〉
    - 研修部〈主任大久保智睦〉
  - 湘南総合研究所〈所長石井健一〉
    - 調査・研究部〈主任土田美登世〉
    - 教育・研修部〈主任大橋洸太郎〉
    - 国際研究部〈主任北野マグダ・レーナ〉